1

仮囲い

１．ガルバ鋼板	2
２．環境フェンス	4
３．クロスゲート／フロアゲート／潜り戸	6
４．パネルゲート	7

1. ガルバ鋼板

品　　名	規　　格	重　　量
ガルバ鋼板	2M	12.0kg
ガルバ鋼板	3M	18.1kg

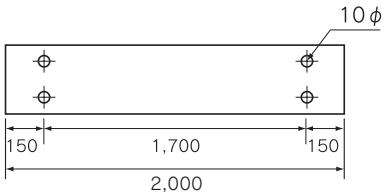

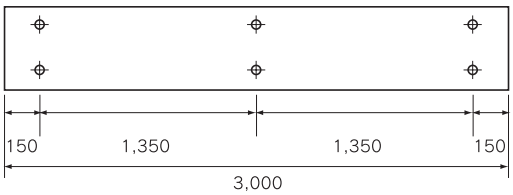

■断面図

I型
（仮囲用）

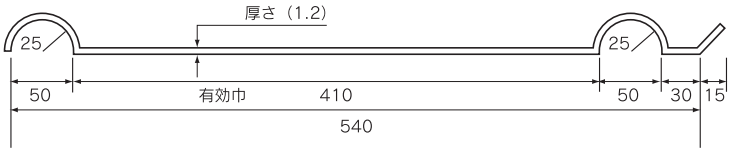

品　名	フックボルト

売却品

品　　名	厚さ(t)	断面積	単位重量	単位面積当り重量	長さ別1枚当り重量		断面2次モーメント	断面2次半径	断面係数	材質
	㎜	㎝³	kg/m	kg/㎡	2,000	3,000	㎝²	㎝	㎝³	
ガルバリウム	1.2	7.320	5.87	10.9	11.7	17.6	4.71	0.80	2.20	JIS G3321 SGLCC

よりよい配合が、よりよい安全を生み出しました。
55%のアルミニウムと 43%の亜鉛が一体となったガルバリウム鋼板は、特に塩害地域と工業地域で溶融亜鉛メッキ鋼板より 3 ～ 6 倍の耐久力を発揮します。表面は上品でシンプルな銀白色で、亜鉛鋼板と同等の塗装量がありますが、塗装を施さなくても現場イメージのグレードアップを図れます。

品　　名	長さ	質量	幅	見付面積	パンチ長	パンチ幅	パンチ面積	開孔面積	開孔率	風力係数	断面係数
	(m)	(kg)	(㎜)	(㎡)	(m)	(㎜)	(㎡)	(㎡)	(%)		(㎤)
パンチング	L		B	S=L･B	ℓ	b	A	Ao=A*Po	P=Ao/S	C	Z
	2.00	9.60	540	1.08	1.60	286	0.456	0.241	22.3	1.010	2.14
	3.00	14.1	540	1.62	2.60	286	0.743	0.392	24.2	0.986	2.14

注記
1）断面係数は、板厚1＝1.2㎜使用時の値
2）パンチ径10φ、ピッチ23.0、孔数13とする　(b=12×23.0＋10=286)
3)パンチング部分の開孔率　Po=52.70%
4)安全鋼板の風力係数　Co=1.3として　C=Co×(100-P)/100

風圧を緩和し、現場内部を覗くことが出来ます。
近年の都市開発事情の増大に伴って、建築物の大規模化が進み、一現場当たりの施工メーター数はのびる一方です。これにより数百、数千メートルにもおよぶ仮囲いの需要も増えてきましたが、こうした仮囲いには相当の風圧がかかります。これを緩和するために安全鋼板パンチングを開発。子供たちの現場内への立入りも、これなら外から透視できるので安心です。ゲートの両サイドにつけると、作業者及び車の出入りも安全です。

標準施工図（H2m）

【施工手順】
1．捨てパイプ埋め込み。
2．支柱パイプ及び布パイプ取付。
3．控えパイプ、流しパイプ及びつなぎパイプ取付け。
4．安全鋼板にフックボルトを取付け。
5．安全鋼板を枠組の布パイプに掛ける。

■標準部材表（スパン10m当り）

部　材　名　称（仕様）	数　量
① 安全鋼板（1.2×540×2000：4個穴）	19.2個
②フックボルト、ナット付（Ⅰ型、Ⅱ型）	76.8個
③布パイプ(φ48.6×2.4×5000)	4本
④支柱パイプ(φ48.6×2.4×2000)	5.6本
⑤控えパイプ(φ48.6×2.4×2000)	5.6本
⑥捨てパイプ(φ48.6×2.4×1500)	11.2本
⑦つなぎパイプ(φ48.6×2.4×1000)	5.6本
⑧流しパイプ(φ48.6×2.4×5000)	2本
⑨単管ジョイント	6本
⑩直交クランプ	28個
⑪自在クランプ	23個

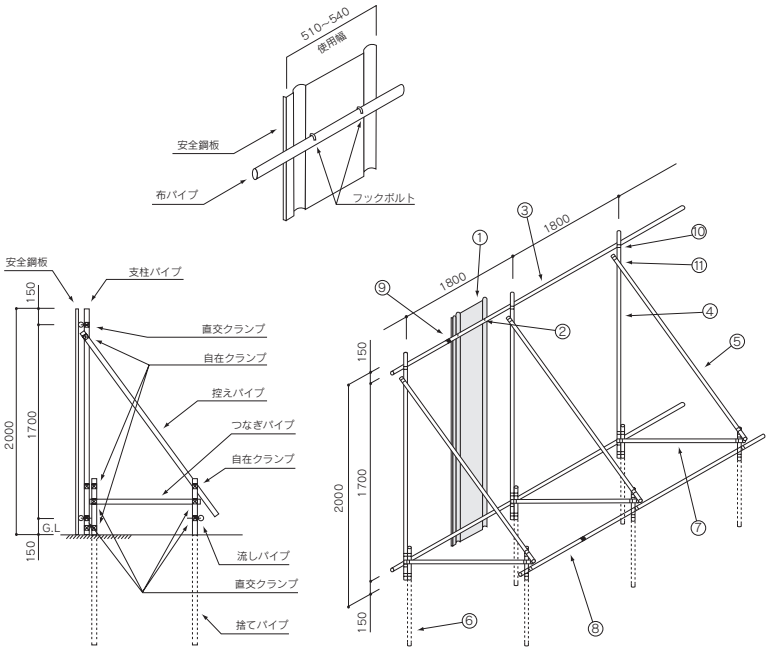

※下段のフックは上向きにて使用して下さい。

標準施工図（H3m）

【施工手順】
1．捨てパイプ埋め込み。
2．支柱パイプ及び布パイプ取付。
3．控えパイプ、流しパイプ及びつなぎパイプ取付け。
4．安全鋼板にフックボルトを取付け。
5．安全鋼板を枠組の布パイプに掛ける。

■標準部材表（スパン10m当り）

部　材　名　称（仕様）	数　量
① 安全鋼板（1.2×540×3000：6個穴）	19.2個
②フックボルト、ナット付（Ⅰ型、Ⅱ型）	115.2個
③布パイプ(φ48.6×2.4×5000)	6本
④支柱パイプ(φ48.6×2.4×3000)	5.6本
⑤控えパイプ(φ48.6×2.4×2500)	5.6本
⑥捨てパイプ(φ48.6×2.4×1500)	11.2本
⑦つなぎパイプ(φ48.6×2.4×1500)	5.6本
⑧流しパイプ(φ48.6×2.4×5000)	2本
⑨単管ジョイント	8本
⑩直交クランプ	34個
⑪自在クランプ	23個

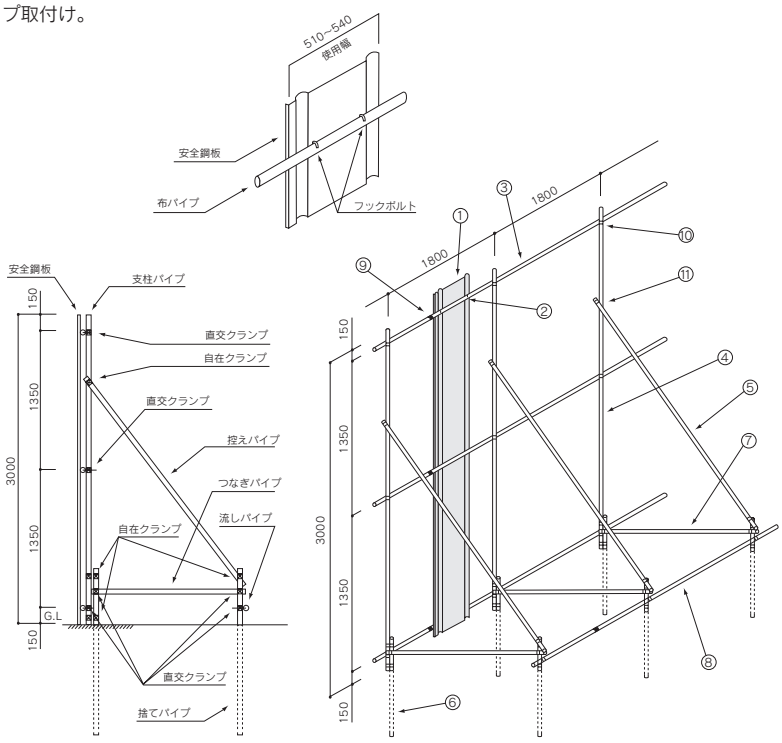

※中段もしくは下段のフックは上向きにて使用して下さい。

2. 環境フェンス （メーカー取寄品）

品　　名	規格	重量	品　　名	規格	重量
環境フェンス(平面用)	2M	11.4kg	環境フェンス防音タイプ(平面用)	2M	15.4kg
環境フェンス(平面用)	3M	17.1kg	環境フェンス防音タイプ(平面用)	3M	21.0kg
環境フェンス(コーナー用)	2M	13.0kg	環境フェンス調整用(売却)	2M	11.4kg
環境フェンス(コーナー用)	3M	18.0kg	環境フェンス調整用(売却)	3M	17.1kg
			取付金具(売却)	1型	0.1kg

1 型

平　面　用（T-500eco）・調整用
平　面　用（T-500）・調整用
コーナー用（T-250eco C）
コーナー用（T-250C）

環境を創造する
フラットな仮囲い。

●表面がフラットなのでセットをするとスマートに仕上がります。
●いろいろなコマーシャルアートが表現しやすくなりました。
●坂道に沿って簡単にセットができます。

2 型 防音タイプ

平　面　用（T-500eco-2）
平　面　用（T-500-2）
コーナー用（T-250eco C-2）
コーナー用（T-250C-2）

2 型は裏面に防音材を張り
制振・遮音効果をもたらします。

●変性瀝青質、合成樹脂、充填材から構成したシート状制振材です。
●振動を吸収し、遮音性の向上を高めています。
●新しい遮音材料の使用で生産性が向上し、徹底したコストダウンを計りました。
● 1 型と同じように簡単にセットができます。

ウインドウ型

平　面　用（TW-500eco）
平　面　用（TW-500）
コーナー用（TW-500eco C）
コーナー用（TW-500C）

出合い頭の事故防止。

●交差点の見通しを良くした工事現場の仮囲い。
●見通しの良い「ウインドウ型」を設置することにより交通安全をはかります。

1型・2型（防音タイプ）

■側面図……

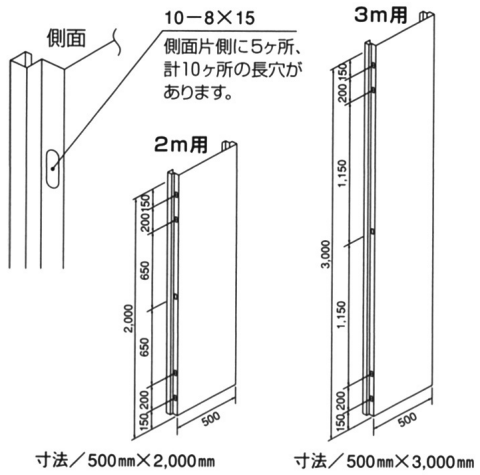

■側面図……

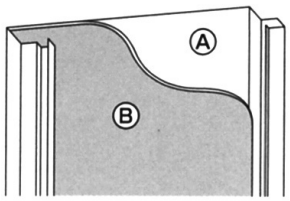

Ⓐ t1.2㎜カラー鋼板
Ⓑ t1.5㎜ 遮音シート
（防音材・難燃性）
寸法／500㎜×3,000㎜
（別途寸法仕様可）
重量／21kg

■ウインドウ型

◆平面用 TW-500　　◆コーナー用 TW-500C

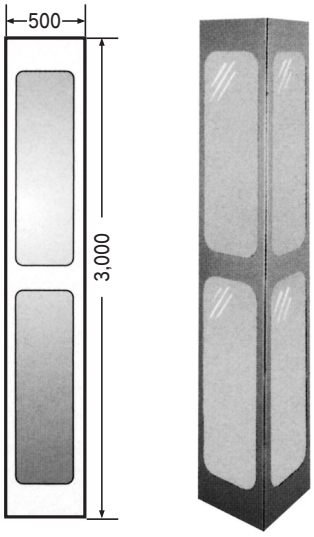

■断面図……

◆平面用　2型 T-500-2（防音タイプ）

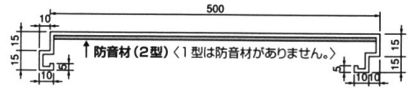

◆調整用

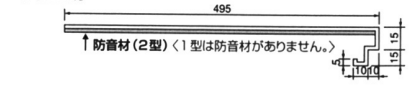

◆コーナー用　2型 T-250C-2（防音タイプ）

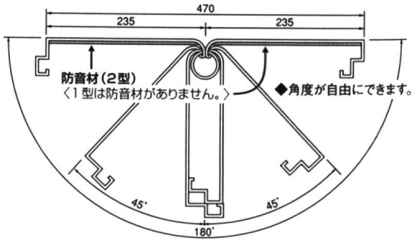

光触媒とは

白い塗料の顔料に用いられる酸化チタンの仲間にアナターゼ型の酸化チタン（金属酸化物半導体）があります。これに光（紫外線）を当てると強力な酸化作用が生じ、表面に付着した有機物質を酸化、分解することができます。太陽光を受けて二酸化チタンの内部の電子が自由になり、大気中の酸素や水分と結合して、表面にヒドラキシラジカル、スーパーオキサイドアニオンなどの活性酸素ができます。

これが大気汚染物質ＮＯｘやＳＯｘなどの有機化合物を、酸化し、分解するのです。分解され無害化された有機物は雨とともに流されて除去されます。

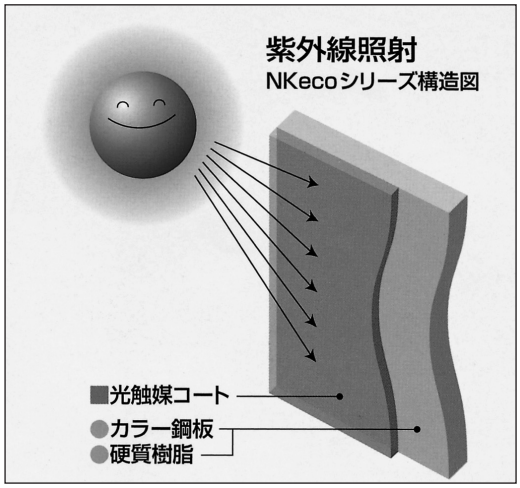

光触媒の作用

●有害物質や異臭物質を分解し、無害化します。
●油類などの汚れ成分を分解し、美観を保ちます。
●抗菌・殺菌作用があります。
●水中の有害物質の酸化分解を行います。

NKタウンキャンバス２型 防音タイプ性能表

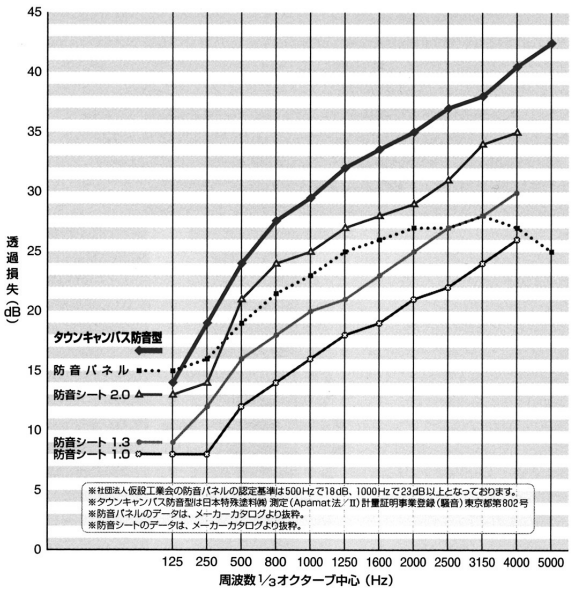

■遮音性能（音響透過損失試験数値）

種類／周波数（Hz）	タウンキャンバス防音型	防音パネル	防音シート 2.0	防音シート 1.3	防音シート 1.0
125	14	**15**	13	9	8
250	**19**	16	14	12	8
500	**24**	19	21	16	12
800	**27.5**	21.5	24	18	14
1000	**29.5**	23	25	20	16
1250	**32**	25	27	21	18
1600	**33.5**	26	28	23	19
2000	**35**	27	29	25	21
2500	**37**	27	31	27	22
3150	**38**	28	34	28	24
4000	**40.5**	27	35	30	26
5000	**42.5**	25			

単位：dB

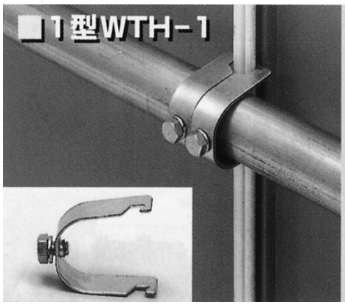

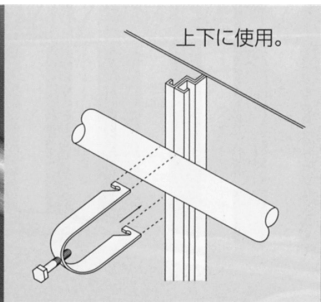

納品状態

1パレット30枚入

損傷を防ぐため、専用パレットで配送。
保管時は、専用パレットにタウンキャンバスの表面と表面を合わせて並べ管理して下さい。

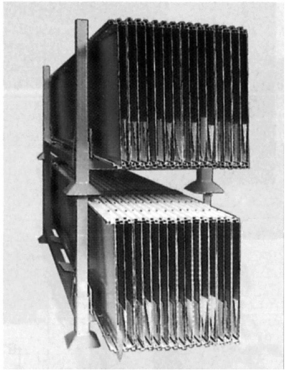

3. クロスゲート／フロアゲート／潜り戸

品　　名	間　　口			重　量	高　さ
	(A)㎜	(B)㎜	(C)㎜		
クロスゲート183	3000	600	6000	80kg	1800㎜
クロスゲート184	4000	675	8000	100kg	
クロスゲート185	5000	750	10000	120kg	

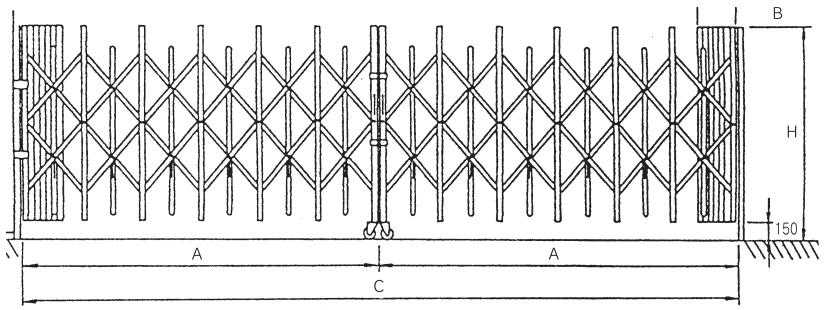

品　　名

①受金具(片開き)

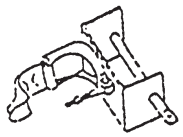

②受金具(両開き)

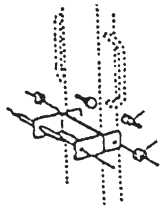

品　　名	間　口	重　量	高　さ
フロアゲート1236	3600	34kg	1270㎜
フロアゲート1254	5400	50kg	
フロアゲート1272	7200	68kg	

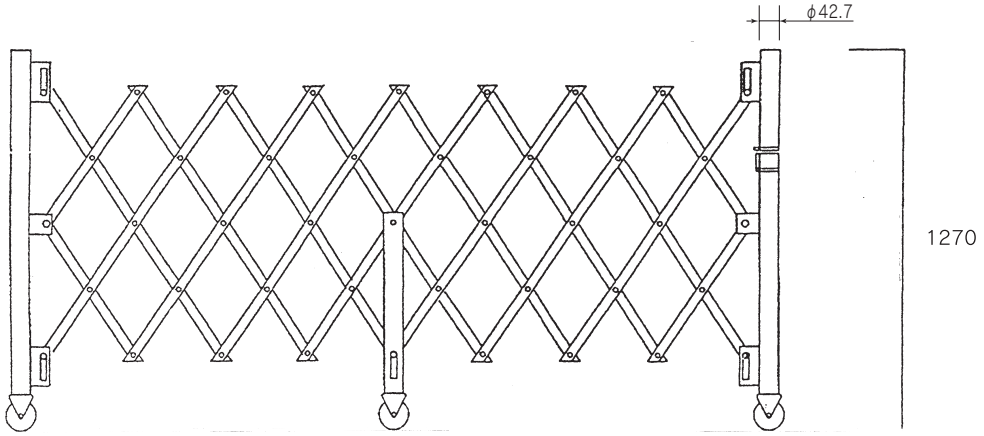

品　　名	重　量
潜り戸2M	42kg
潜り戸3M	50kg

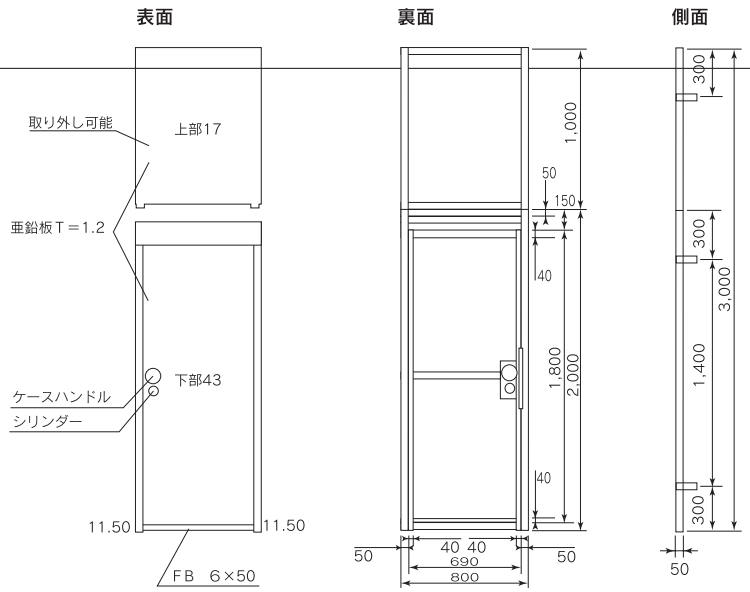

4. パネルゲート

品　名		サイズ	開　口	単管芯々	折りたたみ幅	重量（kg）	高さ
パネルゲート	36（片開）	2M × 3.6	3,290	3,600	310	103.4	2,000㎜
	45（片開）	2M × 4.5	4,115	4,500	385	130.0	
	54（両開）	2M × 5.4	4,950	5,400	450	152.3	
	63（両開）	2M × 6.3	5,800	6,300	500	178.4	
	36（片開）	3M × 3.6	3,180	3,600	420	154.0	3,000㎜
	45（片開）	3M × 4.5	3,980	4,500	520	192.0	
	54（片開）	3M × 5.4	4,790	5,400	610	227.4	
	63（片開）	3M × 6.3	5,600	6,300	700	263.4	
片開き用クランプ		（片開きにて使用する場合必要になります。）				0.5	

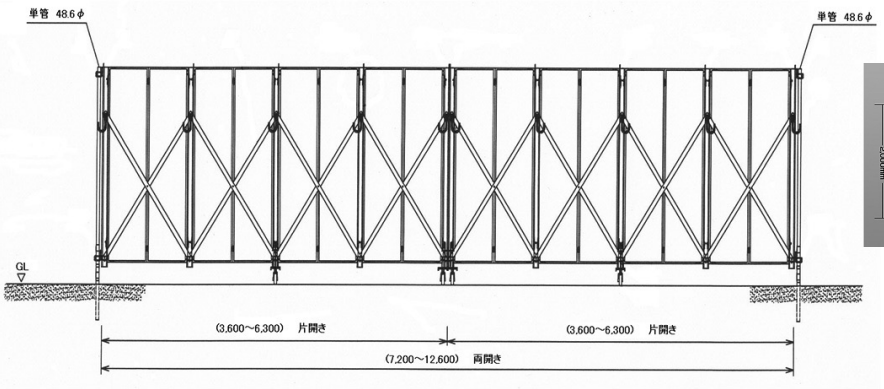

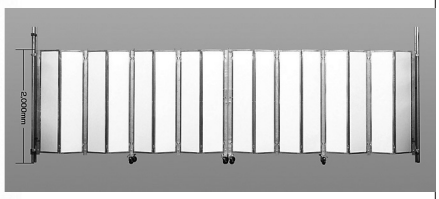

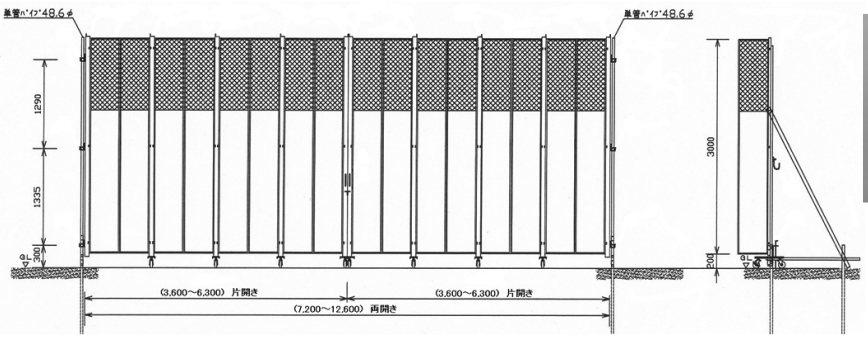

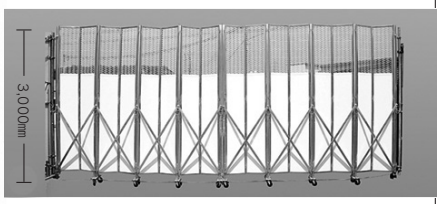

※こちらの商品はパネルを外して使用することはできません。

片開き用クランプ

落とし棒

単管受けフック

キャスター下部