ハイスペック　フロアーソリューション

QuikDeck

PAT.

クイック デッキ

NETIS（国土交通省 新技術情報提供システム）
登録番号: TH−150007−A

～その世界標準の安全性と効率性を皆様に～

日綜産業株式会社

アレクサンドラブリッジ

ニューヨークマジソンスクエアガーデン

ゴールデンゲートブリッジ

大型ショッピングモール新築工事

体育館天井耐震化工事

東海道新幹線改修工事

■作業工程の一例

この吊り足場　世界標準
It's a scaffolding Innovation

ハイスペック フロアーソリューション「QuikDeck（クイックデッキ）」は、これまでアクセスの困難であった橋梁、プラント、造船、大空間建築等のメンテナンス工事にその高い安全性と施工性、そして効率性を発揮いたします。また、豊富な製品ラインナップとエンジニアリング力で、働きやすい安心感のある作業空間を提供し、より快適で安全な作業の進捗にお役立ていただけます。世界の名だたる橋梁やプラント、建築物での豊富な採用実績で蓄積されたノウハウをベースとし、日本国内で求められる厳しい安全基準と施工条件をクリアできる能力を高い次元で融合させたScaffolding Innovation

「QuikDeck」誕生！

精密機器工場耐震補強工事

Quik Deck概要図

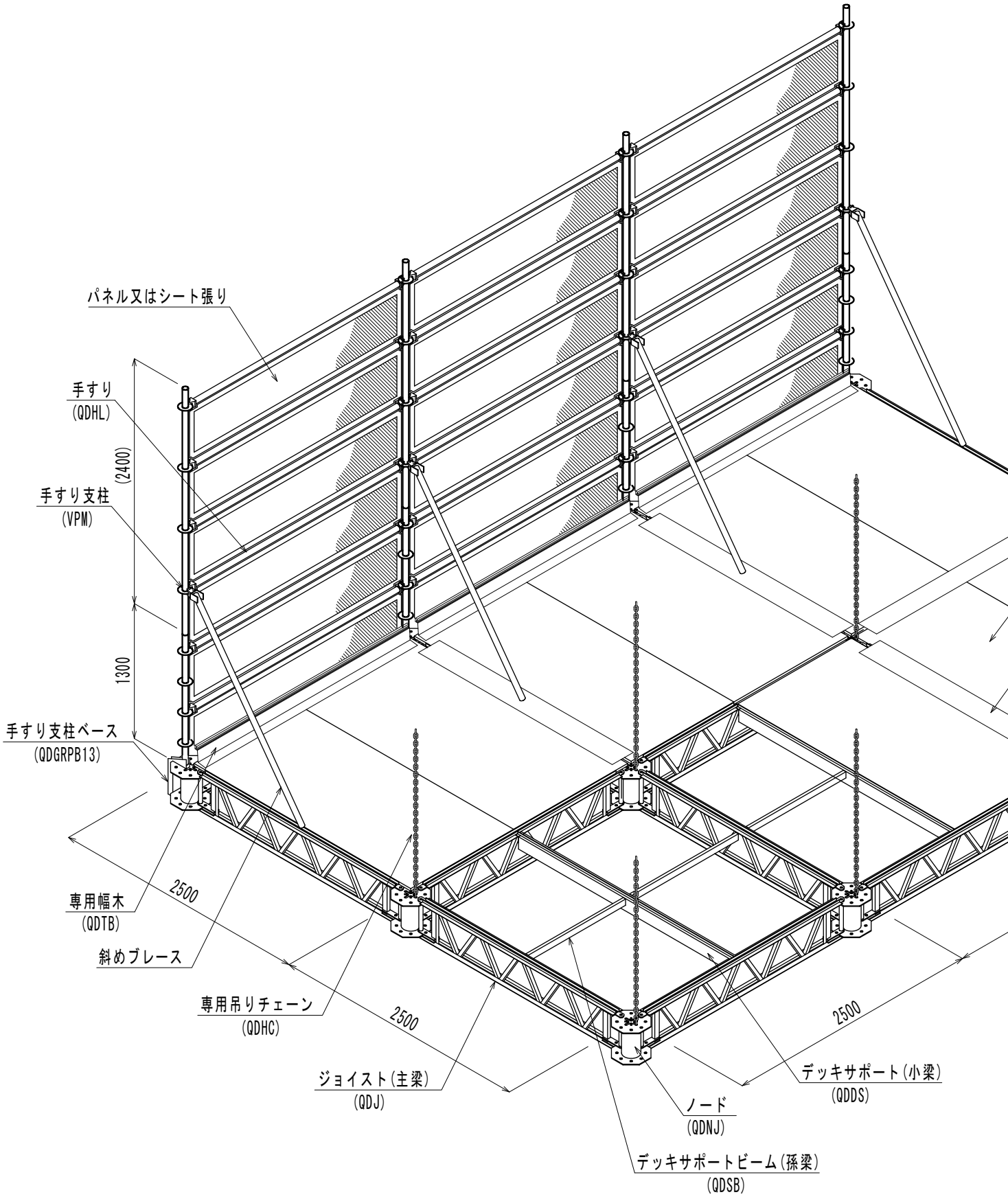

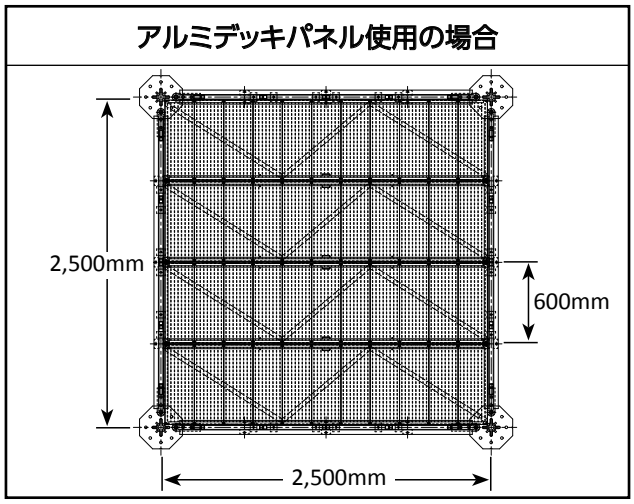

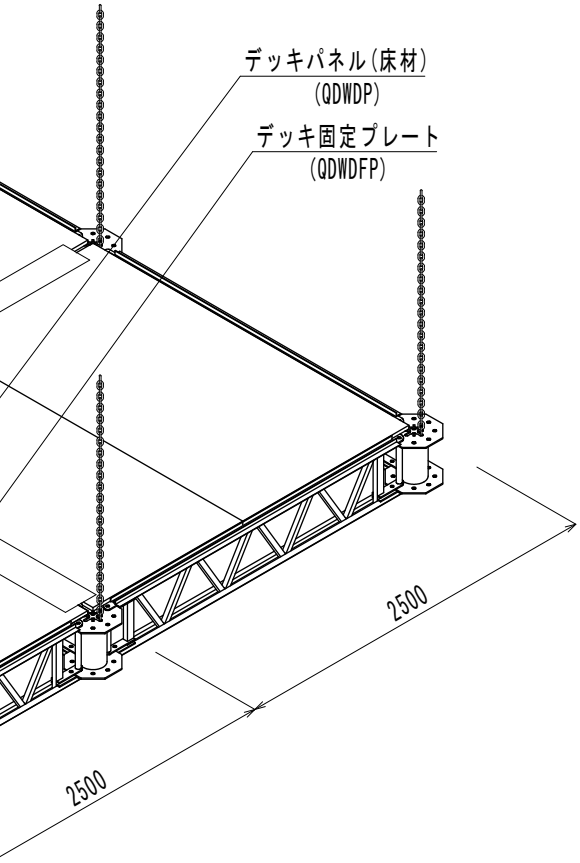

特徴

簡易な組立

基本構成部材は全てシステム化されており専用工具を必要とせず人力で組立可能

高いシステム強度

トラス構造により高い強度と軽量化を実現したジョイスト（主梁）と専用の高強度チェーンの組み合わせにより最大積載荷重３５０kg/㎡、最大吊りチェーンピッチ５m×５mを実現

今までの困難な足場架設を安全にスピーディーに

高い部材剛性と水平旋回式の組立方法により吊点からの跳ね出し最大５mの先行床施工で作業床を高所での危険作業なしで安全に施工可能

快適な作業空間の提供

広い吊りチェーン間隔とたわみが少なく段差や開口の無い快適な作業空間を提供

ユニット吊り込みにより高所作業を激減

最大１2.5 m×7.5 mの床ユニットを4点で吊り上げ可能。同様に組み上げた床ユニットを立て吊りにして落とし込みが可能。地上での地組作業を最大限にすることにより高所作業を最小限にし安全性を向上させながら工期の短縮が図れる

多彩なオプションによりさまざまな施工障害をクリア

ジョイスト（主梁）の様々な箇所からチェーンでの吊り下げが可能なので吊元に制約される事もなく、構造物の限定された吊元からも吊り下げが可能。足場内の障害物も床材のオプションパーツにより開口、段差のない作業床を提供できる

■構成部品

ジョイスト

商品コード	品名	長さ	重量
QDJ 04J	QD ジョイスト	187mm	5.9kg
QDJ 13J	QD ジョイスト	1,048mm	20.0kg
QDJ 25J	QD ジョイスト	2,267mm	31.1kg

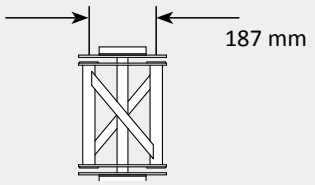

QDJ04

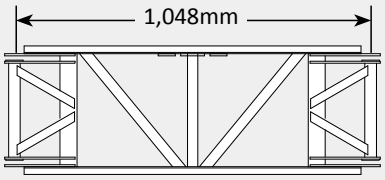

QDJ13

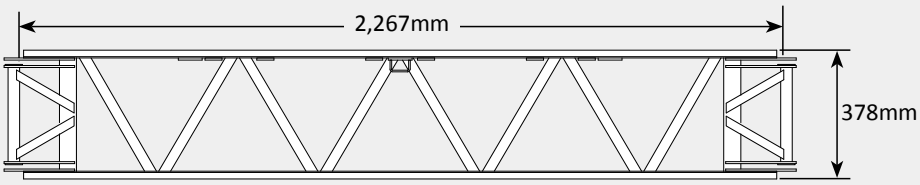

QDJ25

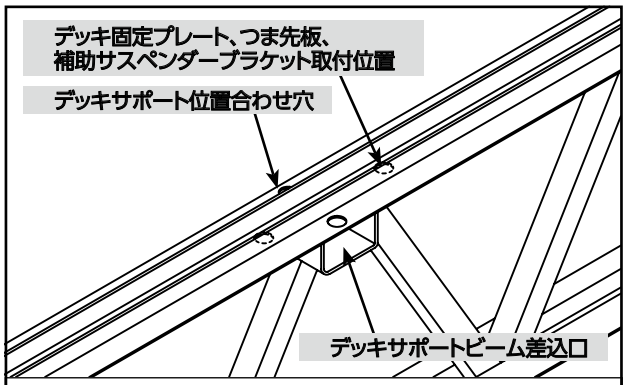

図1 – ジョイスト中央部

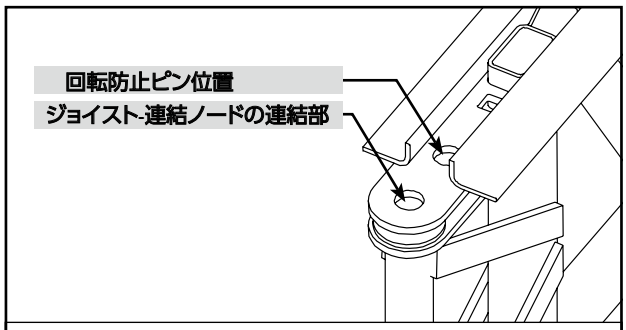

図2 – ジョイスト端部

ジョイストはQuikDeck™の第一の構造構成部品です。ジョイストは連結ノードと連結して、デッキサポートおよびデッキ材のための格子を形成します。

デッキ固定プレート、つま先板取付位置は、8 箇所あり、補助サスペンダーブラケットの取付は 3 箇所取付する事ができます。

回転防止ピンにより、クイックデッキの設置作業中ジョイストの回転を制限します。

ジョイスト - 連結ノードの連結部には、パイプ状の接続端部があり、ジョイストを補強、連結ノードピン差込口、そして組み立て中にはジョイスト、連結ノードを結合します。

サポートビーム差込口は、サポートビームのための構造連結箇所であり、その他の用途には使用しないでください。

連結ノード

商品コード	品名	高さ	径	重量
QDNJ	連結ノード（黒）	314mm		12.2kg
QDNPJ	ノードピン	405mm	19mm	0.9kg
QDNCJ	ノードカバー（販売品）			
QDDJLYC	ノードピン落下防止用コネクター			

連結ノードはジョイストを連結し、また、吊りチェーンの接続箇所となります。連結ノードには、ジョイストを連結するための8つの穴が、45°ごとに放射状に設けられています。

⚠警告
チェーンを正しいチェーンスロットに差し入れるのを怠ると、チェーンの破壊を引き起こし、事故につながる可能性があります。

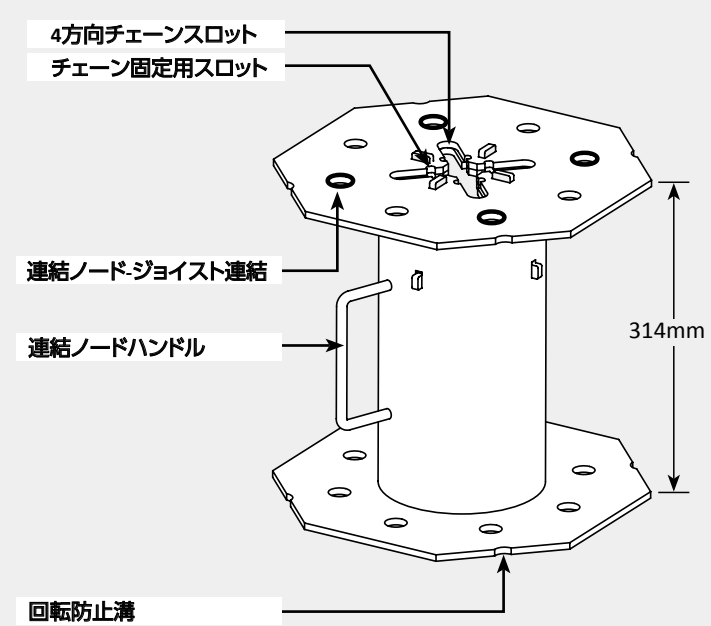

連結ノード

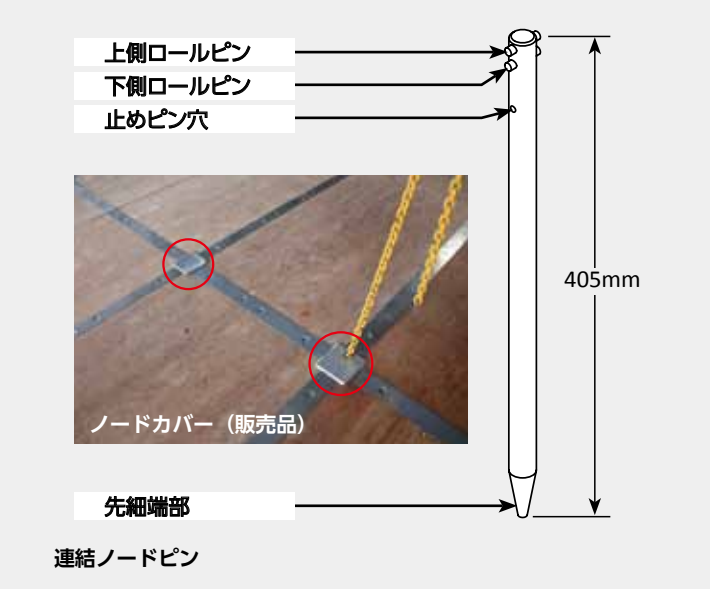

連結ノードピン

ノードピン
落下防止用コネクター

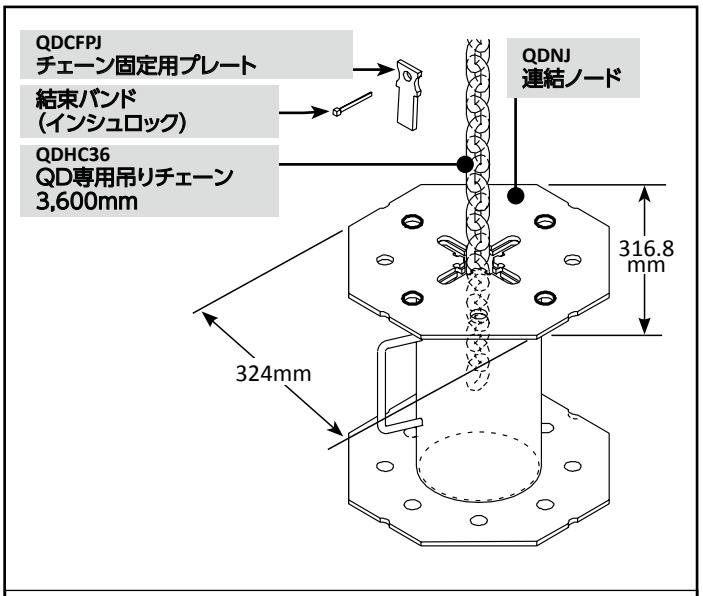

図3 – QD専用吊りチェーン3,600mmを連結ノードに結合

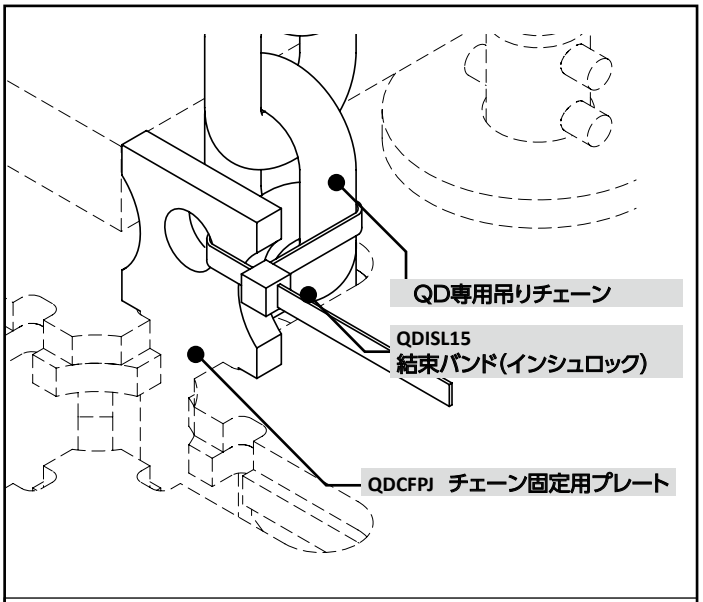

図4 – チェーン固定用プレートの結束

回転防止溝は（ジョイスト回転防止ピン差込口と共に）、ジョイスト取り付け作業中ジョイストの回転を制限します。

各チェーン固定用スロットには、吊りチェーンの保持を確保するためのチェーン固定用プレートが入るようになっています。90°ごとに設けられている４つのチェーンスロットは、１本または複数本の(10mm)QD専用吊りチェーンを連結固定するためのものです。

デッキサポート

商品コード	品名	長さ	重量
QDDS01J	ピン付きデッキサポート	2,450mm	22.2kg
QDDS01H	ピン付きデッキサポート（ハーフサイズ）	1,231mm	11.1kg
QDDSB	デッキサポートビーム	1,184mm	3.6kg
QDDSBV	デッキサポートビーム（QDJ13 用）	1,232mm	5.8kg

デッキサポートは、(2.4m x 2.4m) の格子にかけ、(1.2m x 2.4m) の区画を2つ形成し、ウッドデッキパネル、またはアルミデッキパネルを受けるようにします。
※ピン無しデッキサポート
　ピン無しデッキサポートは、エンドコネクターが差し込める3箇所以外の位置に、任意で変える事ができます。
※デッキサポートビーム
　ジョイスト、デッキサポートに付属されている取付位置に固定します。

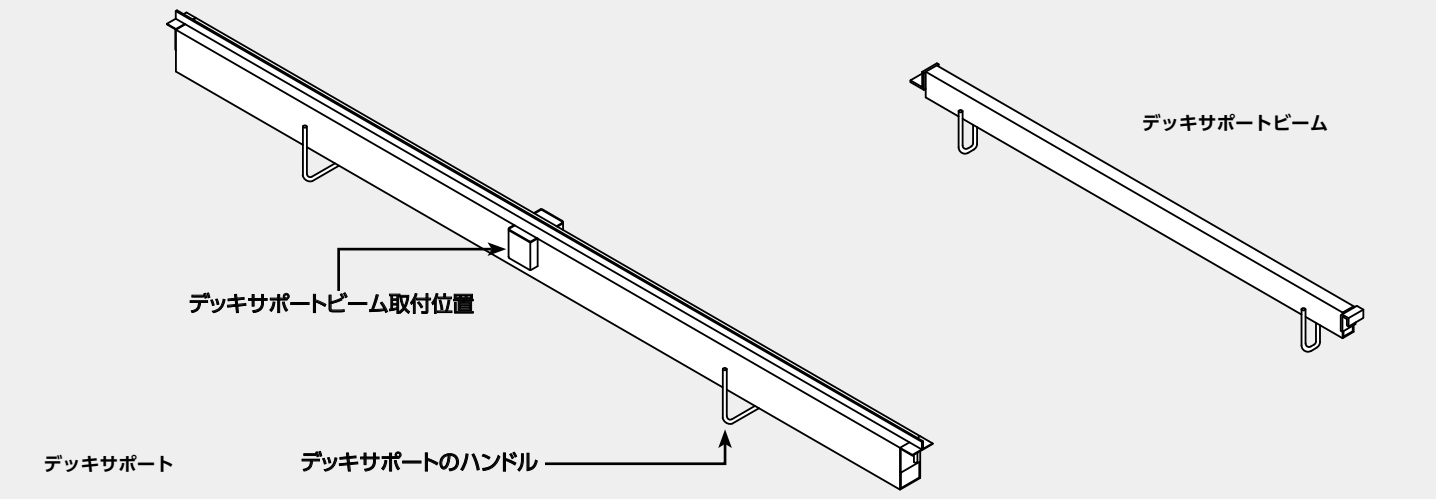

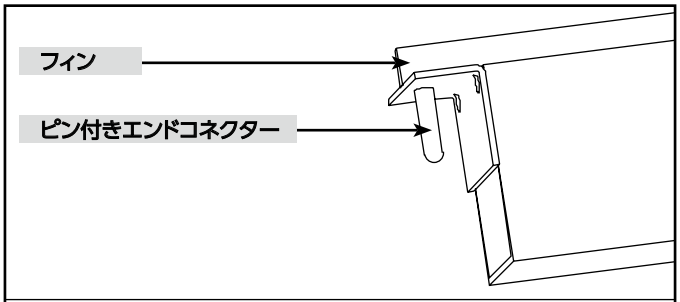

図5 – ピン付きデッキサポート（拡大図）

フィンは、パネルを設置時に位置を合わせます。（ウッドデッキパネル、アルミデッキパネル）
ピン付きエンドコネクターが、ジョイストに対する確かな位置合わせと保持を確保します。

チビック（簡易組立用足場）

デッキサポートを高所で取付ける際に使用する折りたたみ式簡易足場です。

商品コード	重量
QDTIV	6.0kg

デッキ材

商品コード	品名	長さ	幅	厚さ	重量
QDWDP 24	ウッドデッキパネル	1,220mm	2,440mm	19mm	29.0kg
QDWDP 12	ウッドデッキパネル（ハーフ）	1,220mm	1,220mm	19mm	14.5kg
QDWDP 0624	ウッドデッキパネル	600mm	2,440mm	19mm	14.3kg
QDWDP 0612	ウッドデッキパネル	600mm	1,220mm	19mm	7.2kg
QDWDP 0324	ウッドデッキパネル	358mm	2,440mm	19mm	10.0kg
QDWDP 0312	ウッドデッキパネル	358mm	1,220mm	19mm	5.0kg
QDWDP 0303	ウッドチップ（販売品）	358mm	358mm	19mm	1.3kg
QDADP 24	アルミデッキパネル	600mm	2,440mm	19mm	12.5kg
QDADP 12	アルミデッキパネル（ハーフ）	600mm	1,220mm	19mm	6.3kg

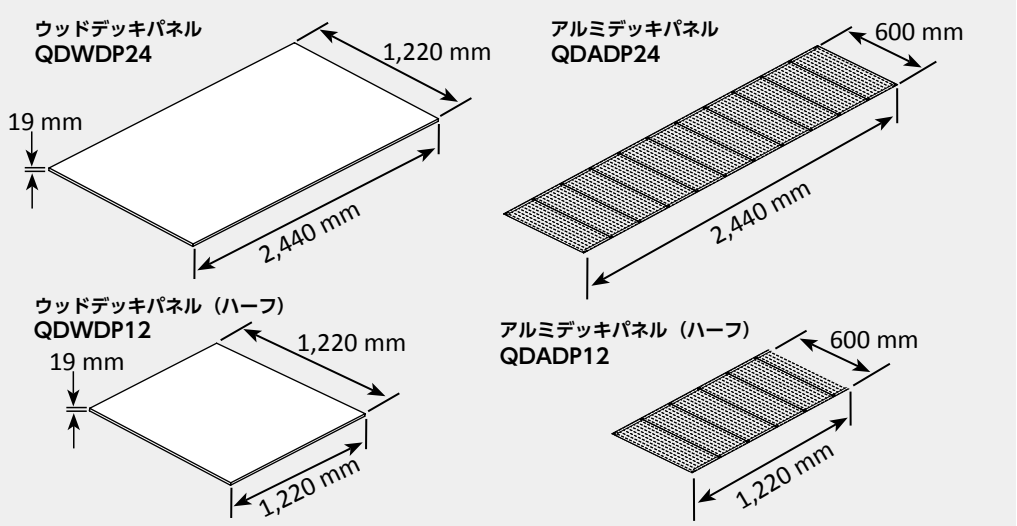

⚠警告

損傷または腐敗しているウッドデッキパネルは、荷重が作用すると折損する可能性があり、事故につながることがあります。デッキパネルは、損傷、腐れ、または腐敗が明らかな場合には、直ちに交換してください。

デッキパネルは、すべての活荷重を支え、作業床面を形成、システムの水平剛性を保ちます。また、ジョイスト上縁部に対する筋交いとなります。
デッキパネルは、全4辺がジョイストおよびデッキサポート、デッキサポートビームにより支えられ保持されます。

デッキ固定プレート

商品コード	品名	長さ	重量
QDWDFP 2J	ウッドデッキ固定プレート(QDJ25J用)	1,100mm	2.3kg
QDWDFP 1	ウッドデッキ固定プレート(QDJ13J用)	1,083mm	2.3kg
QDADFP 2	アルミデッキ固定プレート（QDJ25J 用）	1,100mm	2.3kg
QDADFP 1	アルミデッキ固定プレート（QDJ13J用）	1,083mm	2.3kg

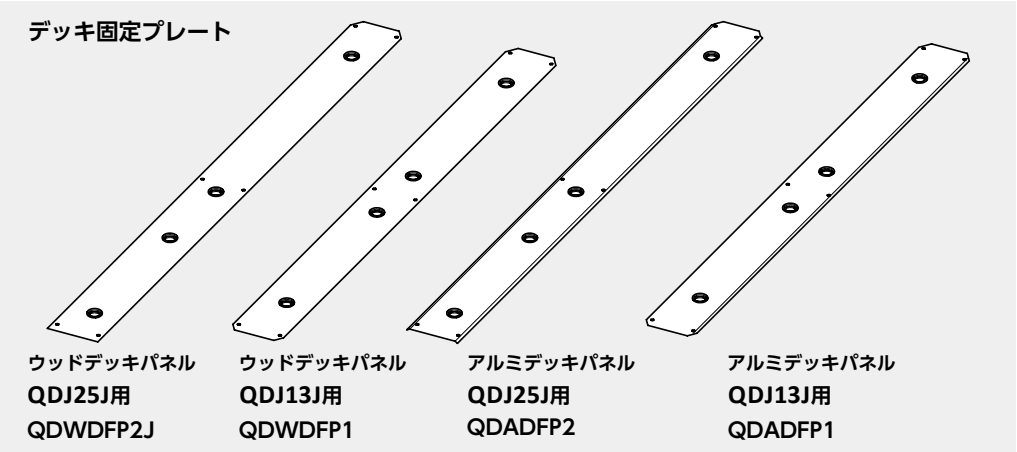

デッキパネルをジョイストに固定し、風による浮き上がりを防止します。
亜鉛メッキ鋼製で、ジョイストの取付位置に対応するパターンで穴が設けてあります。各デッキ固定プレートは、指定されたデッキ固定平頭ネジで固定してください。

⚠警告

正しくデッキ固定プレートを取り付けることを怠ると、デッキパネルの浮き上がりが生じる場合があり、事故につながる可能性があります。

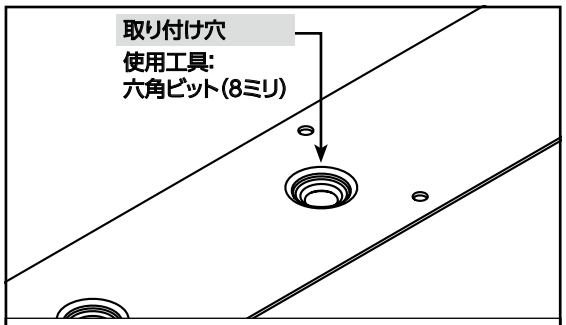

図6 – デッキ固定プレートの拡大図

吊りチェーン

商品コード	品名	長さ	重量
QDHC 36	QD 専用吊りチェーン 3600	3,600mm	8.2kg

チェーン固定具

商品コード	品名	長さ	重量
QDCFPJ	チェーン固定用プレート	85mm	0.1kg

チェーン固定用プレートは、吊りチェーンがチェーンスロット内に確実に保持されるよう連結ノードに取り付けます。
チェーン固定用プレートは、吊り角度のついたチェーンからの横方向の負荷に耐えるようには設計されていません。

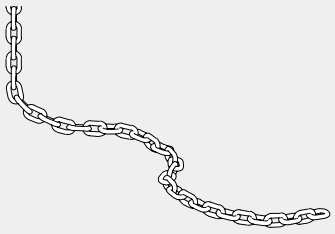

専用吊りチェーン 3600

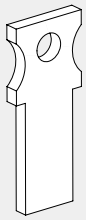

チェーン固定用プレート

⚠警告

チェーン固定用プレートの正しい取り付けを怠ると、吊りチェーンがずれ、荷重を支えることができないといった障害を引き起こし、事故につながる可能性があります。

ビームクランプ

商品コード	品名	長さ	重量	径	対応フランジ幅
QDBCF18	ビームクランプフック 180		5.0kg		
QDBCF66PC	ビームクランプフック (PC用)		20.2kg		
QDBCSM	PC フック用支承金具		1.3kg		
QDBCT39	ビームクランプチューブ 390	390mm	6.4kg	114.3mm	150 ～ 340mm
QDBCT67	ビームクランプチューブ 670	670mm	10.9kg	114.3mm	150 ～ 620mm
QDBCT91	ビームクランプチューブ 910	910mm	19.5kg	114.3mm	150 ～ 860mm
QDBCP	ビームクランプピン	182mm	0.5kg	19mm	
付属品	ワイヤー付きリンチピン		0.05kg	3.5mm	

ビームクランプは、QuikDeck™を構造部材から吊るすための部材です。ビームクランプは構造鋼管にピンで固定された2つの鋼製フックで構成されます。
フルセットのビームクランプの構成: 2個のフック、1本のチューブ、2本のビームクランプピン、4本のワイヤー付きリンチピン。

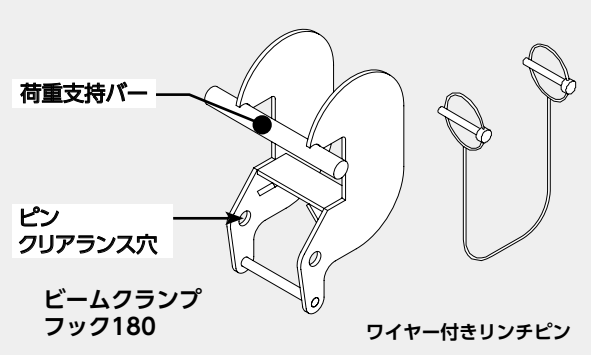

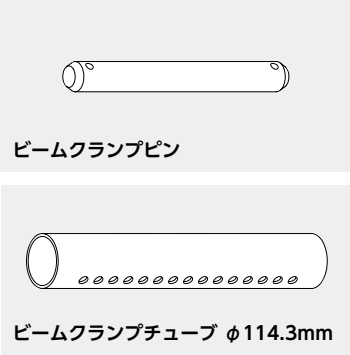

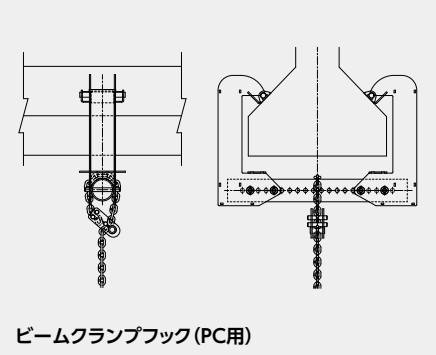

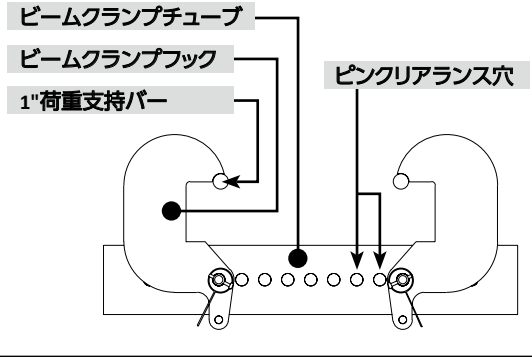

図7 – ビームクランプ構成図

ビームクランプフックは、高強度ピンを使用してビームクランプチューブに結合します。ビームクランプチューブは上図の様に 40mm ピッチ毎に穴が開いている為、様々な幅への対応が可能となります。荷重支持バーが、荷重を構造部材に伝達させます。

標準ビームクランプフックでは、厚さ 50mm までのフランジへの連結が可能です。それ以外のフランジ厚さに対応できるよう、その他のビームクランプフックのご用意もあります。(特注販売品)

ビームクランプピンは、ビームクランプフックをビームクランプチューブに結合します。ビームクランプチューブは、ビームクランプフックを取り付け結合し、(10mm) 専用吊りチェーン、ワイヤーロープ、またはその他のサスペンダーを支えます。

チェーン結合具

商品コード	品名	長さ	径	重量
QDCLJ	チェーン連結金具	170mm		1.8kg
付属品	チェーン連結金具ピン	102mm	19mm	0.5kg

ビームクランプのビームクランプチューブまたは構造部材への連結用に、⅜”のグレード100吊りチェーンを使用してチョーカーを形成するために使用します。

危険

チェーンの使用荷重限界の超過を防ぐために、チョーカーの二股部がなす吊り角度は120°未満でなければなりません。

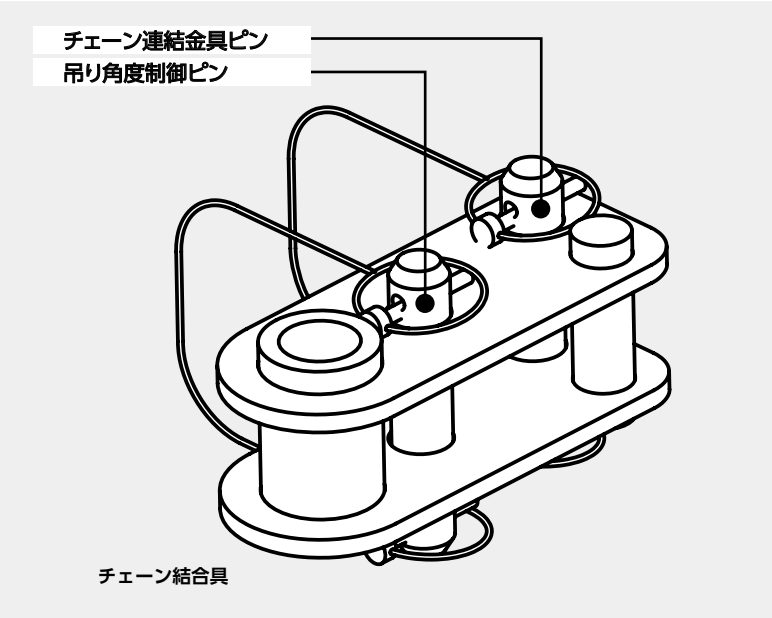

チェーン連結金具ピンは、専用吊りチェーンをチェーン連結金具に結合します。

吊り角度制御ピンにより、構造部材に対するチョーカー掛け時に吊り角度の制御ができます。ビームクランプチューブに連結する際には、吊り角度制御ピンまたはチェーンへのあて物は必要ありません。

構造部材の回りにチョーカー掛けする時には、吊り角度が 120°を超えることのないよう、吊り角度制御ピンが吊りチェーンにかみ合っていなければなりません。 また、チェーンには鋭い角との接触から保護するよう適切にあて物を施す必要があります。
2 本のチェーン連結金具ピンで、吊りチェーンをチェーン連結金具に固定します。ワイヤー付きリンチピンを使用して、チェーン連結金具ピンをしっかり止めます。

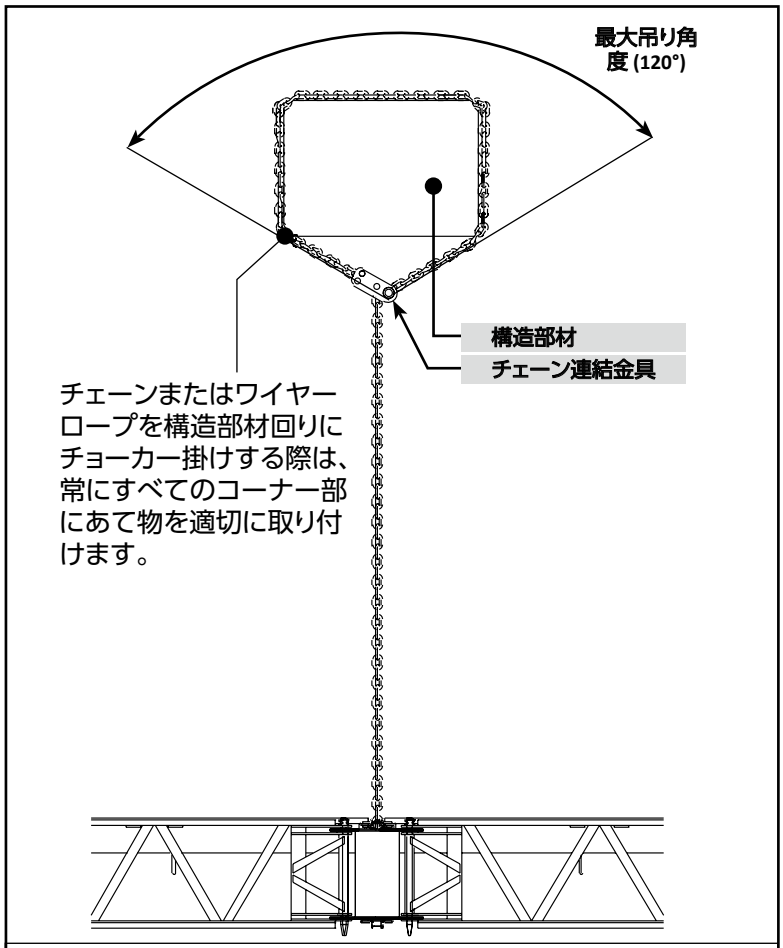

図8 – 頭上支持

チェーン-ワイヤー固定金具

商品コード	品名	長さ	重量
QDCWLJ	チェーン・ワイヤー 連結金具	196mm	2.3kg

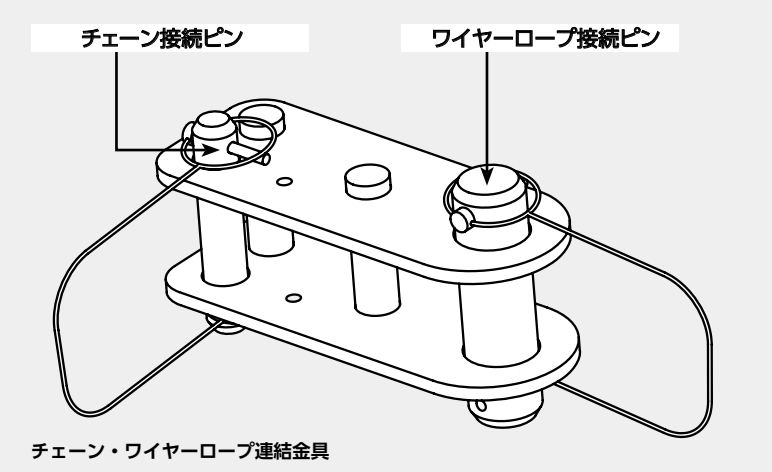

チェーン・ワイヤー固定金具は、ワイヤーロープを使用する場合に、QD専用吊りチェーンとワイヤーロープを接続できます。

ワイヤーロープ接続ピンは、ワイヤーロープ（6×37　G種φ24mmなど）が1本、またはシンブル付きのワイヤーロープ（φ14mmなど）が2本の接続に対応します。

（チェーン・ワイヤー固定金具の内寸：51mm）

チェーン接続ピンは、QD専用吊りチェーンをチェーン・ワイヤー固定金具に接続します。

ツール

商品コード	品名	長さ	重量
QDNPDJ	ノードピン引き抜き治具	760mm	6.0kg
QDCLH	吊りチェーン用レバーホイスト	711mm	11.0kg
QDHC11	ユニット吊り上げ用チェーン（1.1m フック付）	1,000mm	3.2kg
QDCLHF	レバーホイスト用フック	250mm	1.5kg
QDLHBC	レバーホイスト用ボトムチェーン	250mm	1.0kg
QDSCC	スクリューカムクランプ		0.8kg
QDBB60	ベルブロック		1.4kg

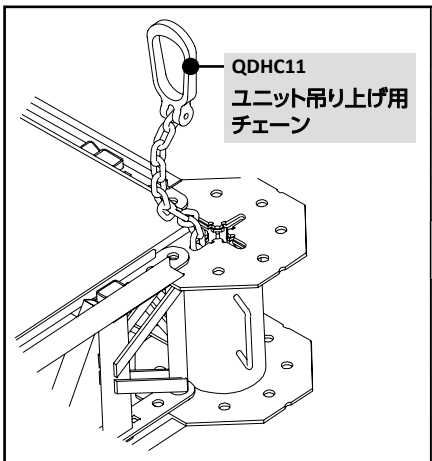

図9-1 – ユニット吊り上げ用チェーン取付図

スクリューカムクランプ
（ウッドデッキパネルの落下防止用）

ベルブロック

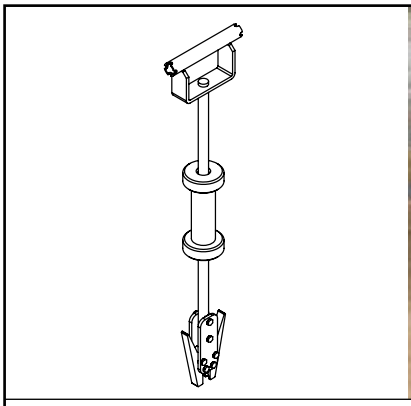

図9-2 – ノードピン引き抜き治具

補助サスペンダーブラケット

商品コード	品名	長さ	重量
QDASUBJ	補助サスペンダーブラケット	230mm	3.2kg
QDASUBBJ	補助サスペンダーブラケット用ボルト（ワッシャー付）	ー	0.2kg

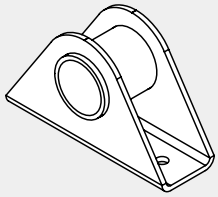

補助サスペンダーブラケット

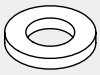

補助サスペンダーブラケットワッシャー

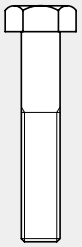

補助サスペンダーブラケット用ボルト

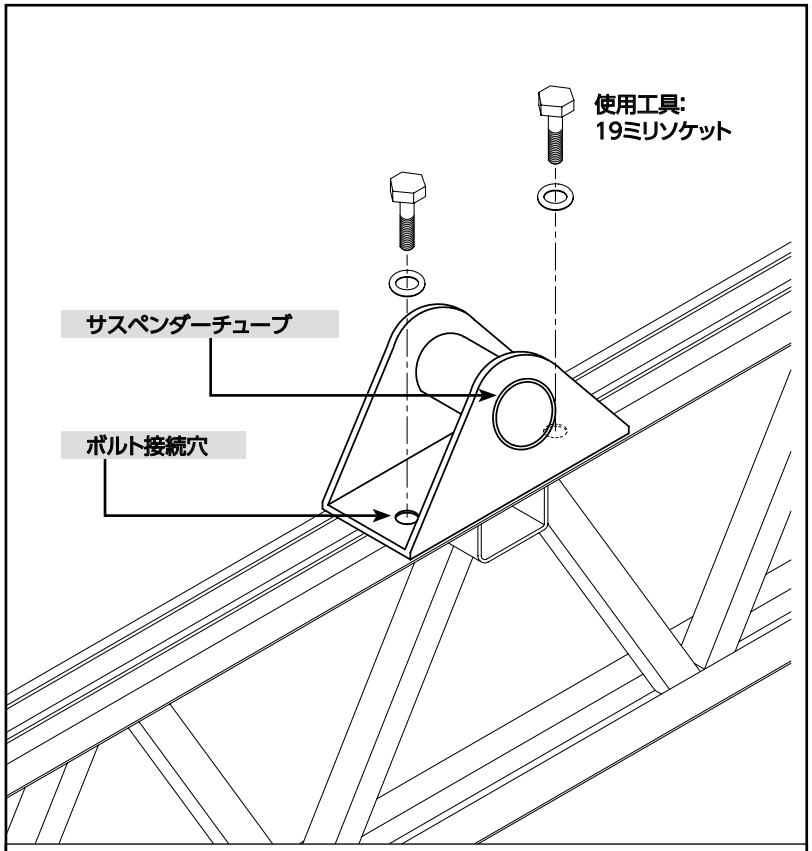

図10 – 補助サスペンダーブラケット (QDASABJ)

連結ノードがチェーンを連結することのできないような場所に位置している場合、ジョイストの様々な箇所に補助サスペンダーブラケットを取り付け、追加のチェーン取り付け箇所を設けることができます。

チェーンまたはワイヤーロープは、**サスペンダーチューブ**の回りにかけて固定します。

ボルト接続穴に専用のボルトを使用して、補助サスペンダーブラケットをジョイストの様々な箇所に取り付け固定します。

専用幅木（つま先板）

商品コード	品名	重量
QDTB 04	つま先板　0.4 m	1.3kg
QDTB 13	つま先板　1.3 m	4.0kg
QDTB 25	つま先板　2.5 m	7.5kg

手摺及び支柱材

手摺支柱ベース

(一体型)

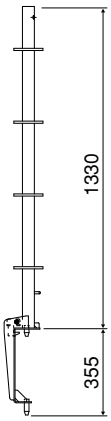

(単体)

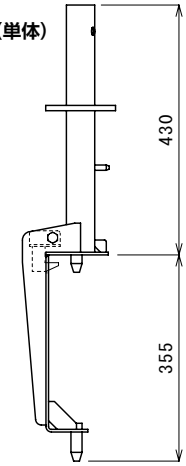

商品コード	重量
QDGRPB04	4.7kg
QDGRPB13	8.3kg

手摺支柱ジョイント金具

カップリングピン

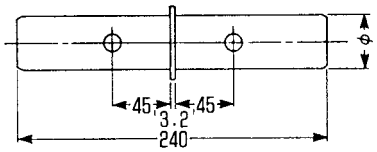

商品コード	φ mm	バーチカル	重量
CP-02	41.3mm	48.6mm	0.6kg

ロックピン

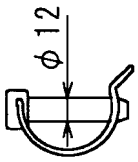

商品コード	重量
NLP02GC	0.1kg

斜材取付ベース

商品コード	重量
QDSABP	2.2kg

手摺支柱（バーチカル）

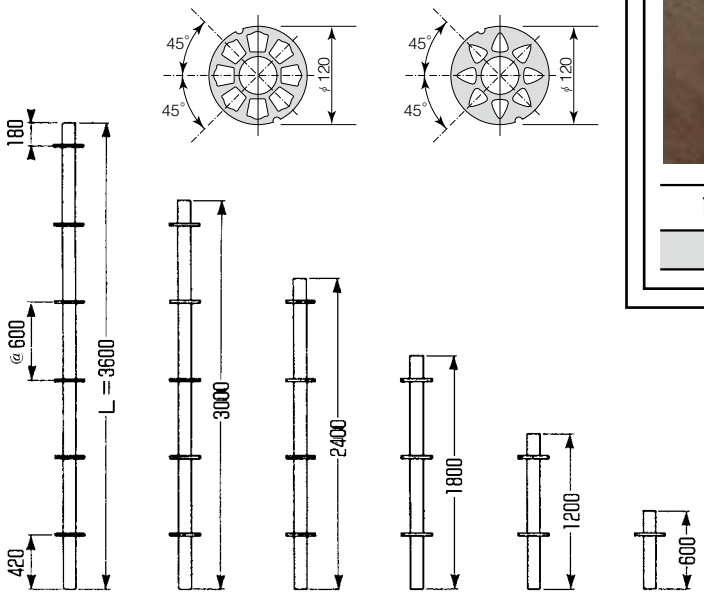

商品コード	長さ	重量
VPM − 06	600mm	2.1kg
VPM − 12	1200mm	4.2kg
VPM − 18	1800mm	6.3kg
VPM − 24	2400mm	8.4kg
VPM − 30	3000mm	10.5kg
VPM − 36	3600mm	12.7kg

手摺材（ホリゾンタル）

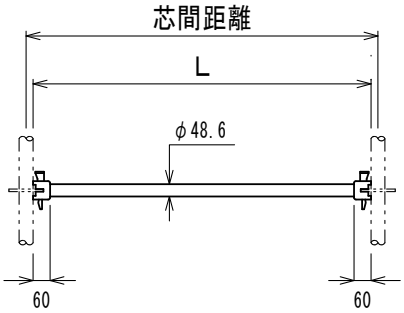

商品コード	重量	芯間距離	長さ(L)
QDHL04	2.2kg	416mm	367mm
QDHL13	4.3kg	1277mm	1228mm
QDHL25	7.3kg	2496mm	2447mm

伸縮サイドブラケット

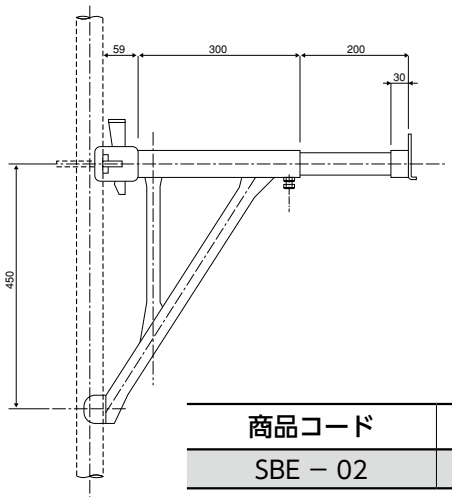

商品コード	重量
SBE − 02	4.3kg

ボルト他

商品コード	品名	長さ	重量
QDFFBJ	デッキ固定平頭ネジ M12	65mm	0.1kg
	ワイヤー付きリンチピン	200mm	0.01kg

デッキ固定平頭ネジ
使用工具:六角ビット(8ミリ)

デッキ固定平頭ネジは、デッキ固定プレートの上からジョイスト上部のナットに縫い込む事によりデッキパネルを固定します。
この際平頭ネジの為作業床上には凹凸がありません。専用つま先板をジョイストに固定する際にも使用します。

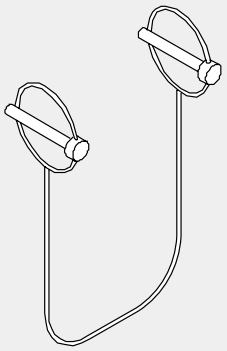

ワイヤー付きリンチピン

ワイヤー付きリンチピン
リンチピンはピンを固定し脱落を防止するために使用します。
リンチピンはバネ式のリングにより固定され、また組み付けに便利なように 1.6mm 径のステンレススチールケーブルでつながれています。ワイヤー付きリンチピンは、チェーン結合具やチェーン - ワイヤーロープ連結具、ビームクランプ等でピンを固定するために使用します。

吊りボルト(コンクリートアンカー用吊具)

商品コード	品名	長さ	重量	許容荷重
QDHB 2	吊りボルト(ネジ径16mm、ネジ寸法24mm)	112mm	0.8kg	15.6kN(1.6t)
QDHB 4	吊りボルト(ネジ径16mm、ネジ寸法49mm)	112mm	0.9kg	15.6kN(1.6t)

ヒューマンルネッサンス

安全から安心へ

日綜産業株式会社

事業本部	クイックデッキ事業部・橋梁保全事業部・河川事業部・特販事業部・プラント事業部・鉄道事業部・法面事業部・イベント事業部・購買部・広報室 〒104-0032 東京都中央区八丁堀4-8-2 いちご桜橋ビル6F TEL.03-6891-3246 FAX.03-6891-3248
本社	〒103-0014 東京都中央区日本橋蛎殻町1-10-1
ニッソーテクノプラザ	〒261-0023 千葉県千葉市美浜区中瀬1-3 幕張テクノガーデン西高層館12F TEL.043-296-2700（大代表）FAX.043-296-2759

札幌営業所 〒062-0020	北海道札幌市豊平区月寒中央通3-1-10稲田ビル5階 TEL.011-805-6111 FAX.011-805-6114	静岡営業所 〒420-0002	静岡県静岡市葵区材木町8-1柴山ビル201 TEL.054-255-6220 FAX.054-652-0650
仙台支店 〒980-0802	宮城県仙台市青葉区二日町1-23 アーバンネット勾当台ビル9F TEL.022-268-6211 FAX.022-268-9108	北陸営業所 〒920-0853	石川県金沢市本町2-2-12エクサビル3F TEL.076-260-1761 FAX.076-260-1756
北東北営業所 〒020-0021	岩手県盛岡市中央通三丁目3-2 菱和ビル6F TEL.019-653-8370 FAX.019-625-8381	名古屋支店 〒467-0842	愛知県名古屋市瑞穂区妙音通4-40ソプレイ新瑞ビル5F TEL.052-856-6300 FAX.052-856-6301
福島営業所 〒960-8032	福島県福島市陣場町8-24 S·S·T·FUKUSHIMA 9F TEL.024-524-2201 FAX.024-524-2202	大阪支店 橋梁事業部西日本 〒541-0056	大阪府大阪市中央区久太郎町1-4-8ガーデンスクエア12F TEL.06-6260-2031 FAX.06-6260-2032
茨城支店 〒319-0206	茨城県笠間市安居3133-1 TEL.0299-45-0331 FAX.0299-45-0334	広島支店 〒730-0051	広島県広島市中区大手町3-8-4大手町佐野ビル7F TEL.082-542-0811 FAX.082-542-0814
群馬営業所 〒370-0831	群馬県高崎市あら町157 やまざきビル 202 TEL.027-328-0251 FAX.027-328-0258	四国支店 〒761-8071	香川県高松市伏石町2163-21 TEL.087-869-7130 FAX.087-869-7131
北関東支店 〒331-0812	埼玉県さいたま市北区宮原町2-18-15リラ第一ビル3F TEL.048-653-7912 FAX.048-653-7918	福岡支店 〒812-0035	福岡県福岡市博多区中呉服町1-6祐徳ビル1号館4F TEL.092-262-1641 FAX.092-262-1645
新潟営業所 〒950-0088	新潟県新潟市中央区万代5-7-2ダイアパレスシアース万代西棟308 TEL.025-368-7071 FAX.025-368-7072	岩間事業所 〒319-0206	茨城県笠間市安居3133-1 TEL.0299-45-6895 FAX.0299-45-3321
千葉支店 〒261-0023	千葉県千葉市美浜区中瀬1-3 B-12 TEL.043-296-2701 FAX.043-296-2751	八日市事業所 〒527-0066	滋賀県東近江市柴原南町1500-2布引工業団地内 TEL.0748-25-0711 FAX.0748-22-8816
東京支店 東日本土木部 〒104-0032	東京都中央区八丁堀4-8-2 いちご桜橋ビル6F TEL.03-6891-3246 FAX.03-6891-3248	岩間機材センター 〒319-0206	茨城県笠間市安居3133-1 TEL.0299-45-6501 FAX.0299-45-2802
エンジニアリング本部 （東京事務所） 〒104-0042	東京都中央区入船1-5-11 弘報ビル5F TEL.03-6222-0155 FAX.03-3206-1127	八日市機材センター 〒527-0066	滋賀県東近江市柴原南町1500-2布引工業団地内 TEL.0748-25-0712 FAX.0748-25-0701
横浜支店 〒231-0015	神奈川県横浜市中区尾上町6-86-1 関内マークビル2F TEL.045-226-2651 FAX.045-270-9841	九州機材センター 〒839-1203	福岡県久留米市田主丸町秋成108-1 TEL.0943-72-1088 FAX.0943-72-1127

● カタログに記載されてる商品の仕様、外観は予告なく変更することがあります。
また、実物と若干異なる場合があります。
● 最新の情報、技術的なことは弊社までお問合わせ下さい。

ホームページ http://www.nisso-sangyo.co.jp/

NISSO

安心エンジニアリングの日綜

ISO 9001, 14001 & OHSAS 18001

エンジニアリングパートナー（特約店）

SKR 17 07 050 S